Produktguide/Trykksetting/Flytskjema VM18

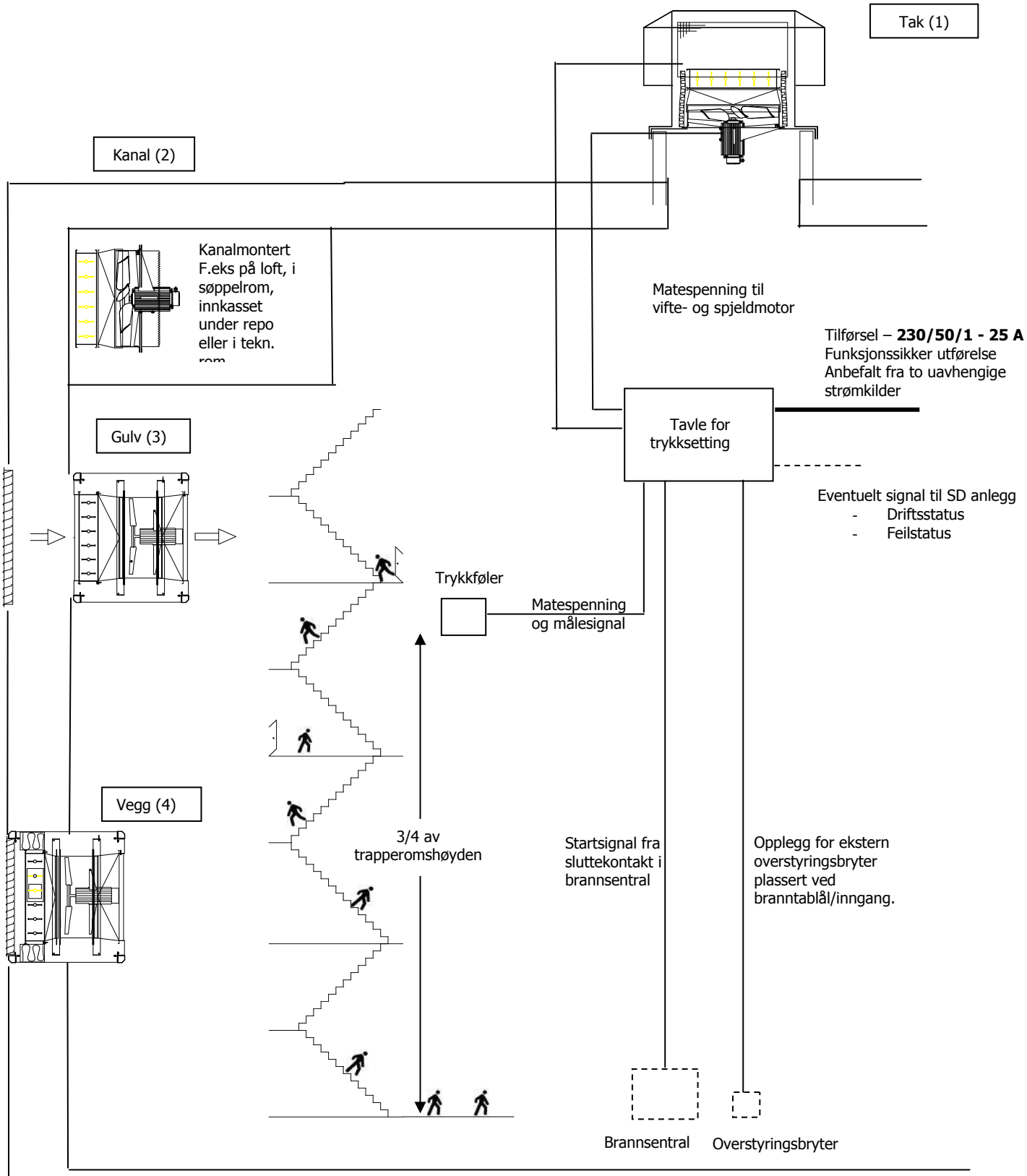

Vifter & Miljø AS – Per Krohgs vei 4C – 1065 Oslo - Tlf 23 28 80 90 – Faks 23 28 80 91 - vifter@vifter.no – www.vifter.no